Durchreichen für den Außenbereich

Modell 63.01/63

Verwendung

Das Modell 63.01 ist eine einbaufertige Schiebedurchreiche mit Gegensprechanlage für Wanddicken bis 160 (190) mm. Der Fassadenschalter kommt häufig als Zutrittskontrolle sowohl im Innen- wie im überdachten Außenbereich von Justizvollzugsanstalten oder bei Behörden und Industrieunternehmen zum Einsatz und ist serienmäßig mit Beschusshemmung FB6 ausgeführt. Auf Wunsch ist die Ausführung mit Brandschutz F30 lieferbar.

Eigenschaften und Sicherheit

- Verschiebbare Durchreiche als fassadenbündiger Fußgängerschalter mit Frontblende und integrierter Gegensprechanlage Public für bedienungsfreies Hören und Sprechen in beiden Richtungen.
- Der Plexiglasdeckel und die Schublade sind wechselseitig mechanisch zwangsverriegelt - erst wenn der Deckel geschlossen ist kann die Schublade ausgefahren werden.
- Automatische Verriegelung in beiden Endpositionen. Die Verriegelung kann nur durch den Bediener auf Kassenseite gelöst werden, indem er den Bedienhebel drückt.
- Beim Ausfahren der Schublade bietet sich keine Öffnung für ein Durchgreifen oder für Manipulationen.
- Für die Durchgabe von Ausweisen, Akten etc. bis DIN A4.
- Abdichtung gegen Staub und Zugluft.
- Das Material ist beschusshemmend und widersteht dem Beschuss mit schweren Feuerwaffen, z.B. Sturmgewehr G3. Zertifikat FB6 liegt vor.
- Modell 63.01 erfüllt die Bestimmungen der UVV-Kassen.

Materialien und Einsatz

- Die Durchreiche besteht aus Sicherheitsstahl und Stahlblech.
- Blenden, Mulde und Deckel sind aus gebürstetem Edelstahlblech gefertigt.
- Alle Blechteile sind auf modernen Präzisions-Laserschneideanlagen in höchster Qualität gefertigt.
- Modell 63.01 ist für den überdachten Außen- oder Innenbereich vorgesehen.
- Die Durchreiche ist wartungsfrei. Es gibt keine Schmierungs- oder Reinigungsintervalle.

Durchreichen für den Außenbereich

Modell 63.01 FB6

Abmessungen (alle Maße in mm)

Frontblende	700 x 145 x 38

Durchreiche

Breite	450
Tiefe	579
Höhe	79

Durchgabe Schublade

Breite	330
Tiefe	340
Höhe	40
Ausfahrweg	300

Gewicht

60 kg

Sonstiges

- Als Modell 63 ohne Gegensprechanlage.
- Feuerhemmend bis F30 lieferbar.
- Regenschutzabdeckung lieferbar.
- Sondermaße möglich.
- Andersfarbige Beschichtungen in RAL-Tönen möglich.
- Für Wanddicke bis 100 mm auch als Modell 63K/63.01K mit Zertifikat lieferbar.

Einbauhinweise und Maße

Die Durchreiche ist vorbereitet für den Einbau in einen vorhandenen Mauer-/Fassadenausschnitt. Sie wird in den Ausschnitt von außen eingesetzt und von innen, unten verschraubt. Die Zugänglichkeit sowie ein möglicher Ausbau bei eventuell anfallenden Reparaturen muss berücksichtigt werden. Die Abmessungen sind sehr kompakt und auch für beengte Platzverhältnisse geeignet.

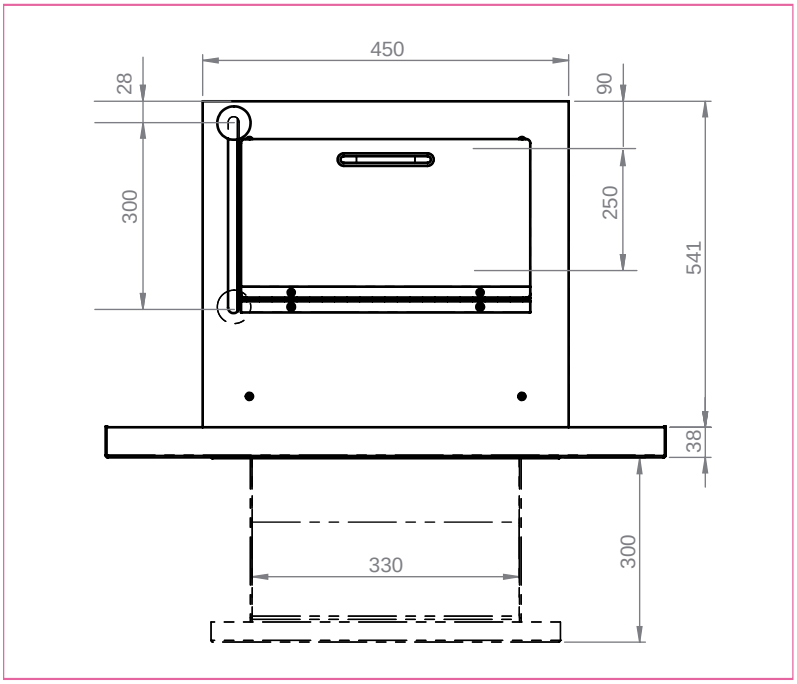

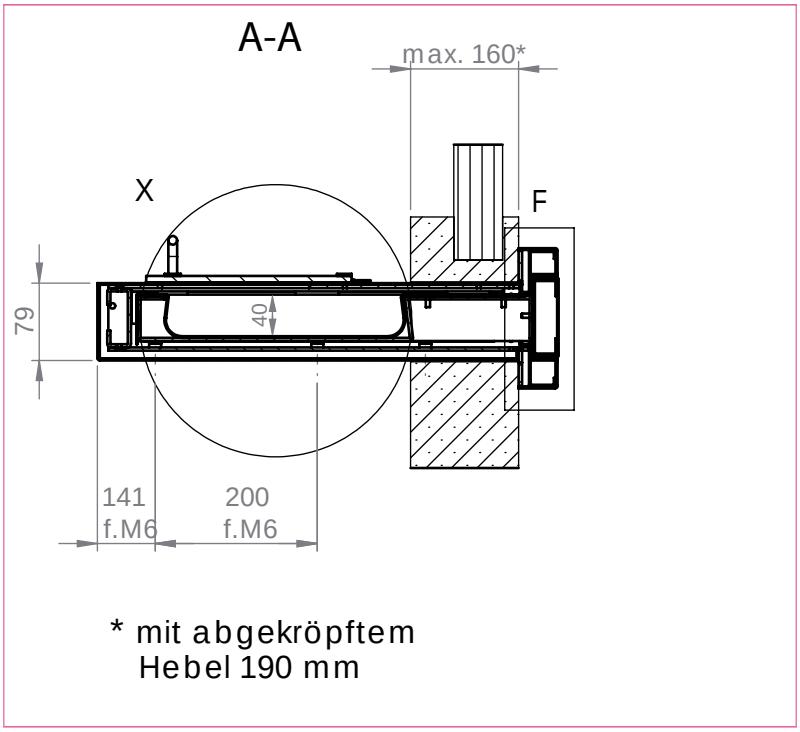

Walter Wurster GmbH
Heckenrosenstraße 38
D-70771 Leinfelden-Echterdingen
Telefon: +49 (0) 711 / 9 49 62-0
Telefax: +49 (0) 711 / 7 97 72 90
e-mail: kontakt@IdeeninBlech.de
internet: www.IdeeninBlech.de